TRAUB

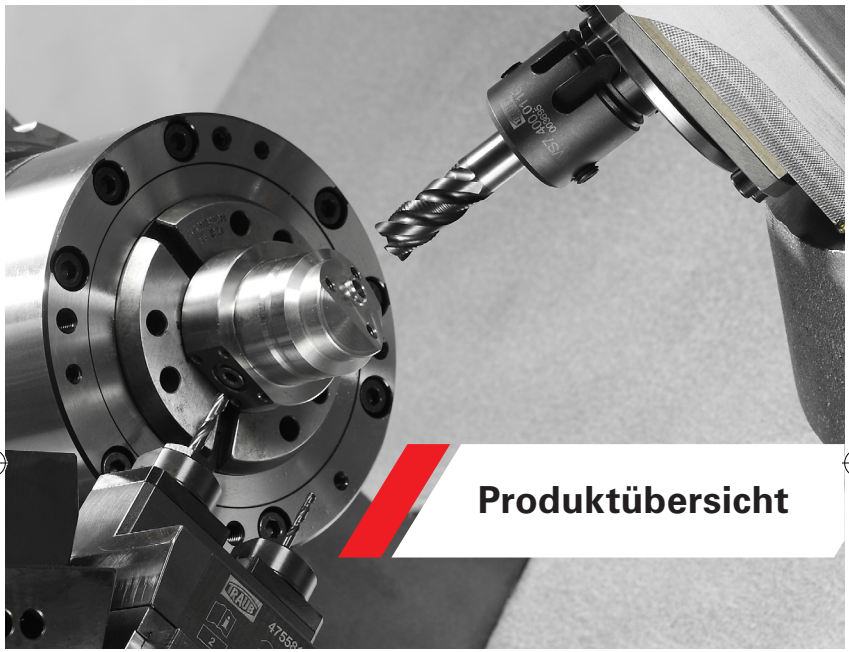

Produktübersicht

*better.parts.**faster.***

INDEX

TRAUB

*better.**parts.faster.***

Die INDEX-Gruppe zählt mit ihren Marken INDEX und TRAUB seit mehr als 100 Jahren zu den weltweit führenden und bedeutendsten Herstellern von CNC-Drehmaschinen, Drehautomaten, Mehrspindlern und Dreh-Fräszentren.

Mit fünf Produktionsstätten in Deutschland, Slowakei und China sowie eigenen Vertriebs- und Servicegesellschaften in Frankreich, Schweden, Russland, China und den USA behauptet sich das Unternehmen an der Spitze der Werkzeugmaschinenindustrie mit innovativen Lösungen für die Drehteilefertigung. Durch eng verbundene Handelspartner ist INDEX auf mehr als 70 Ländermärkten in Europa, Asien, Nord- und Südamerika unmittelbar und umfassend präsent.

Qualität, Zuverlässigkeit und technischer Vorsprung spiegeln sich in unserer Produktpalette, sowie in umfangreichen Dienstleistungen wider. Auf den folgenden Seiten stellen wir Ihnen unser aktuelles Produktprogramm in einer Kurzübersicht mit den wesentlichen Daten vor.

www.index-werke.de

TRAUB Universaldrehmaschinen 4
TNA300, TNA400, TNA500, TNA600 6

TRAUB Langdrehautomaten 8
TNL12 10
TNL20-9 12
TNL20-9B 14
TNL20-11 16
TNL32-7B 18
TNL32-9 20
TNL32-11 22

TRAUB Dreh-Fräszentren 24
TNX65 26

Fokus auf Produktion und Steuerung
iXpanel – i4.0 ready 28

TRAUB Software & Steuerung 30

INDEX & TRAUB Kundenschulung 32

TRAUB Universaldrehmaschinen

Die Universaldrehmaschinen der TRAUB TNA-Reihe genießen weltweit einen guten Ruf wenn es um die Zerspanung von großen Futter-, Wellen-, oder Stangenteilen geht. Durch Präzision, Wirtschaftlichkeit, kurze Rüstzeiten und einfache Bedienung setzen diese Maschinen Maßstäbe in

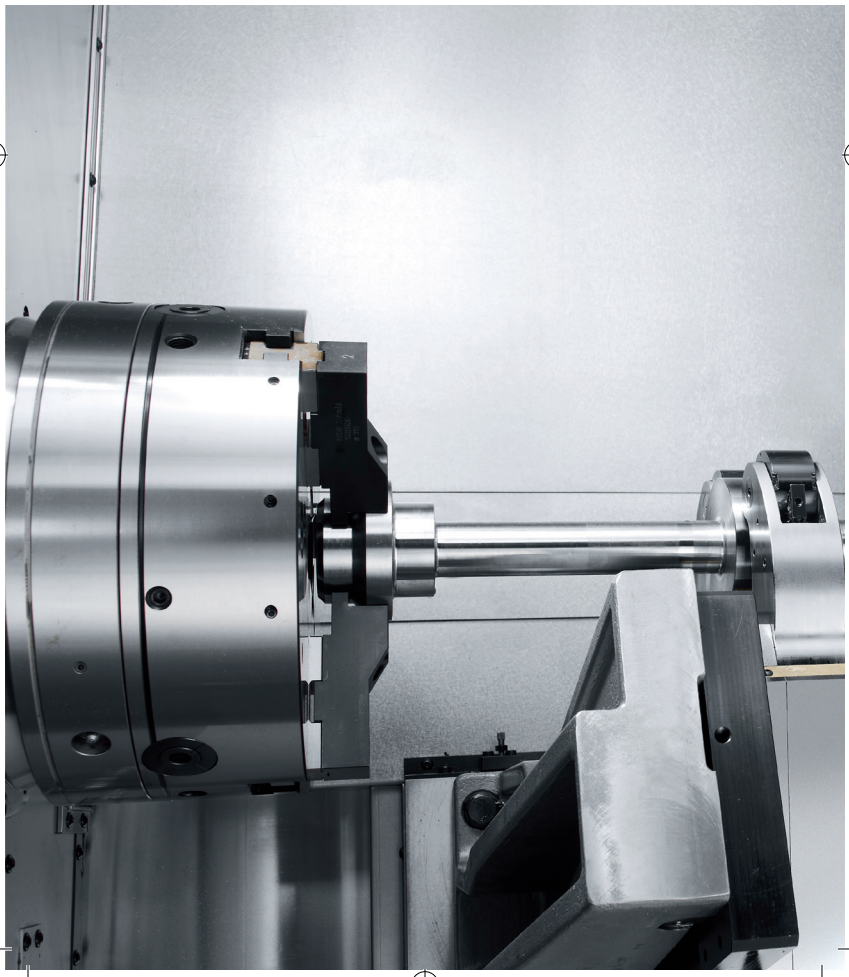

ihrer Klasse. Ausgehend von einem Grundtyp können sie der jeweiligen Bearbeitungsaufgabe angepasst werden – im Prototypenbau, für die Klein- und Mittelserienfertigung, sowie zum Einsatz in Fertigungsstraßen.

TNA300, TNA400, TNA500, TNA600

Die Maschine mit der bedarfsgerechten Anpassung für jede Fertigungsaufgabe

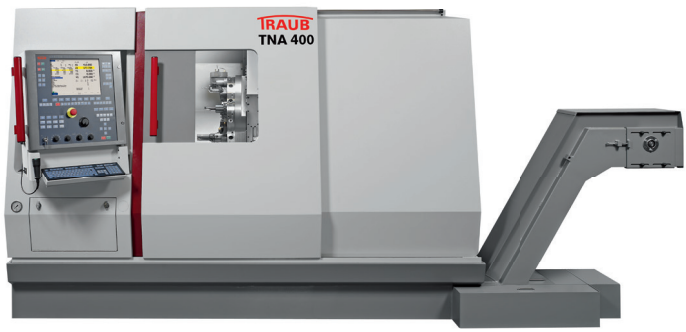

		TNA300
Spindeldurchlass	mm	65
Spindelkopf DIN 55026		A6
Spannfutter	mm	160/225
Drehlänge max.	mm	450
Leistung	kW	11
Drehzahl max.	min^{-1}	4000
Werkzeugträger/-plätze		1/12
Reitstock		●
C-Achse		●
Y-Achse		●
Antriebe für rotierende Werkzeuge		●
CNC-Steuerung		TX8i-s V7

● Standard ○ Option

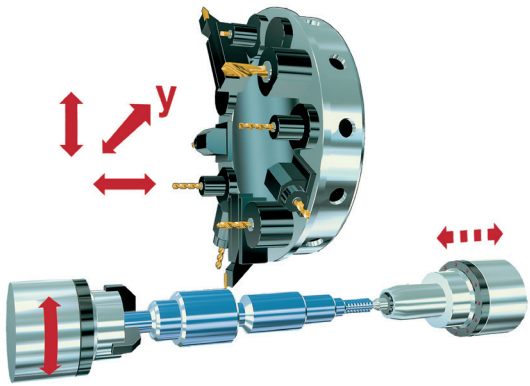

TNA400	TNA500	TNA600
80	80	80
A8	A8	A11
250/340	325	325/400
750	1000	1000
22	31	37
3150	2800	2800
1/12	1/12	1/12
●	○	○
●	○	○
●	–	–
●	○	○
TX8i-s V7	TX8i-s V7	TX8i-s V7

TRAUB Langdrehautomaten

Die Langdreher von TRAUB sind ausgelegt für die exakte und produktive Bearbeitung von Werkstücken bis 32 mm Durchmesser. Variantenvielfalt, Miniaturisierung und Präzision der Werkstücke definieren die

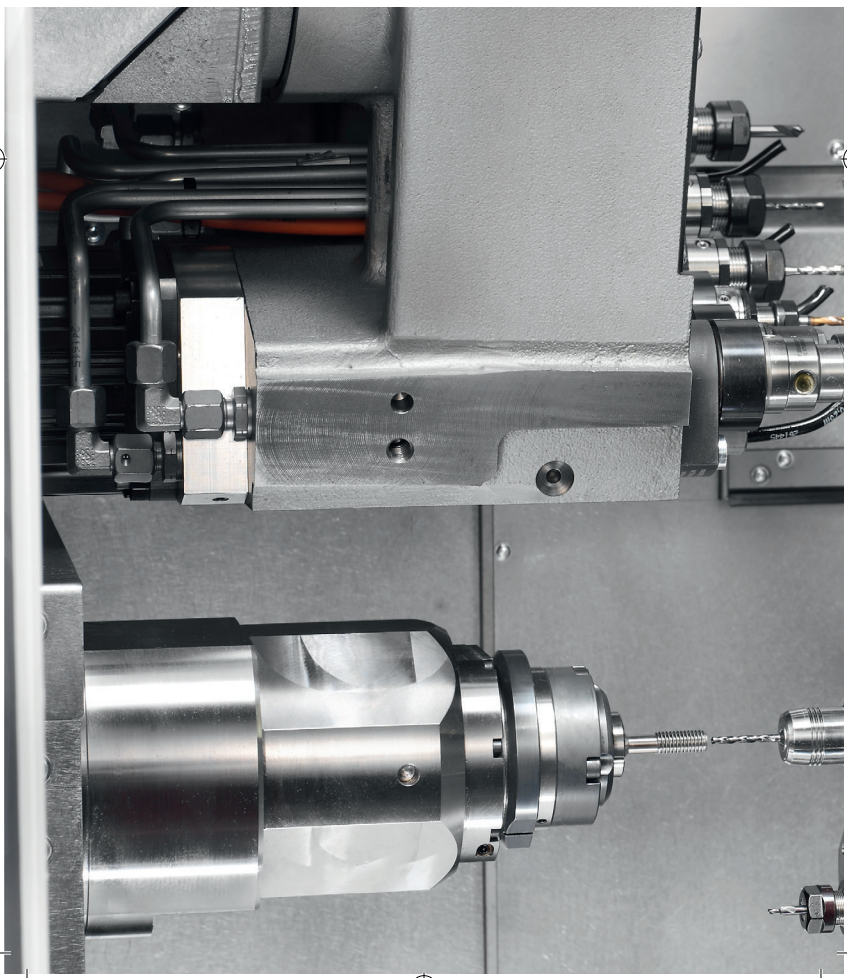

Anforderungen an einen modernen Langdrehautomaten. Die Maschinen der TNL-Baureihe zeichnen sich durch höchste Leistungsfähigkeit in Kombination mit Rüst- und Programmierfreundlichkeit aus.

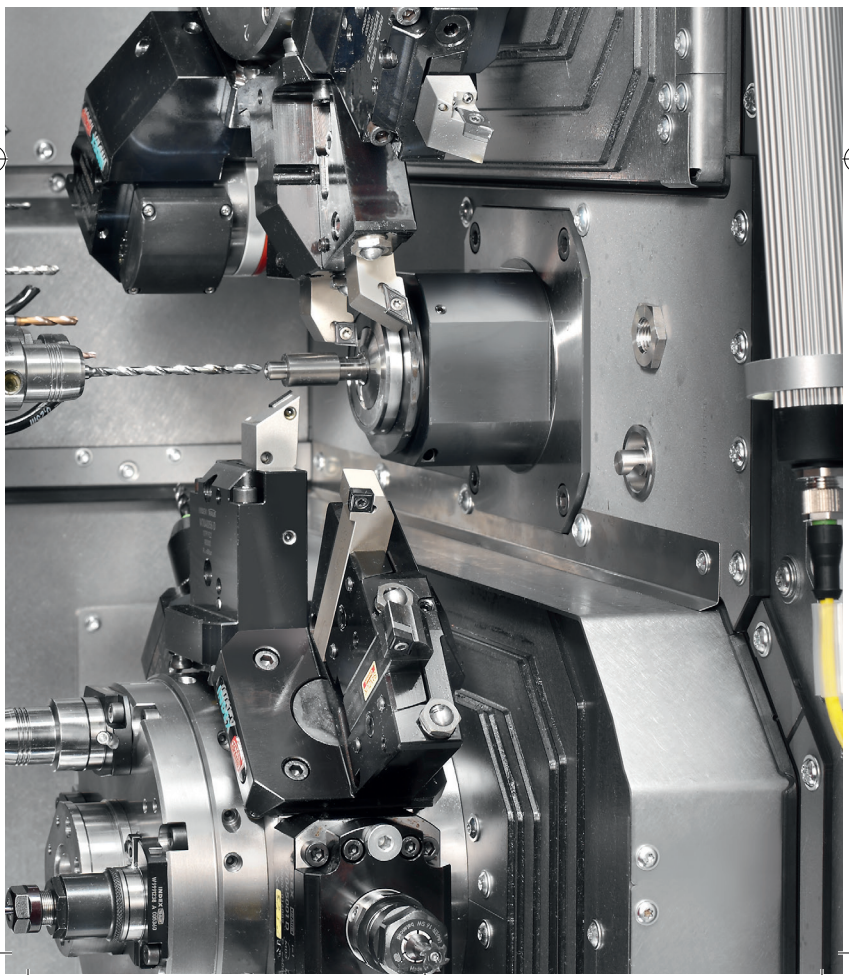

TRAUB Langdrehautomat

TNL12

Ein idealer Langdreher für Ihre Fertigungsaufgaben

Spindeldurchlass Haupt-/Gegenspindel	mm
Führungsbuchse	
Z-Weg max.	mm
Programmierbare Führungsbuchse	
Leistung	kW
Drehzahl max.	min^{-1}
Werkzeugträger/-plätze	
C-Achse	
Antriebe für rotierende Werkzeuge	
Frontapparat / Rückapparat	
Y-Achse R1	
R2 mit Z-Achse (50 mm)	
CNC-Steuerung	

● Standard ○ Option

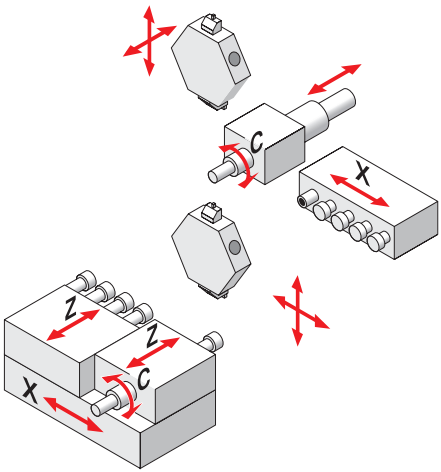

TNL12
13 (16)
●
130
○
3,15
12000
4/20
○
○
○/○
●
○
TX8i-s V7

TRAUB Langdrehautomat

TNL20-9

Mit bis zu 3 Werkzeugen zeitgleich und präzise fertigen

Spindeldurchlass Haupt-/Gegenspindel	mm
Führungsbuchse / Führungshülse	
Z-Weg max.	mm
Leistung	kW
Drehzahl Haupt-/Gegenspindel	min^{-1}
Gegenspindel X-, Z-Achse	
Werkzeugträger/-plätze	
C-Achse	
Antriebe für rotierende Werkzeuge	
Rückapparat	
Y-Achse oben/unten	
Werkzeugträger mit Z-Achse oben/unten	
CNC-Steuerung	

● Standard ○ Option

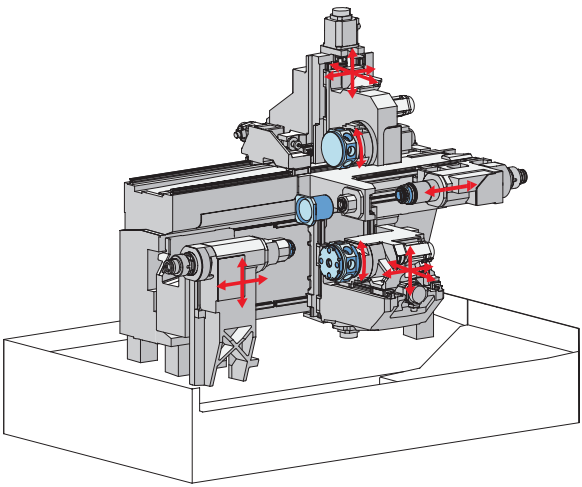

TNL20-9
20
●/●
205/80
5,5
10000
●
2 (3)/40
●
●
●
●/●
●/●
TX8i-s V8

TRAUB Langdrehautomat

TNL20-9B

Mit zusätzlicher B-Achse am oberen Revolver

Spindeldurchlass Haupt-/Gegenspindel	mm
Führungsbuchse / Führungshülse	
Z-Weg max.	mm
Leistung	kW
Drehzahl Haupt-/Gegenspindel	min^{-1}
Gegenspindel X-, Z-Achse	
Werkzeugträger/-plätze	
C-Achse	
Antriebe für rotierende Werkzeuge	
B-Achse	
Rückapparat	
Y-Achse oben/unten	
Werkzeugträger mit Z-Achse oben/unten	
CNC-Steuerung	

● Standard ○ Option

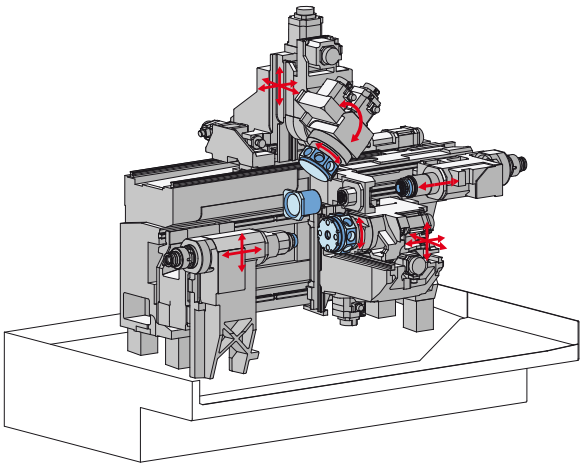

TNL20-9B
20
●/●
205/80
5,5
10000
●
2 (3)/40
●
●
●
●
●/●
●/●
TX8i-s V8

TRAUB Langdrehautomat

TNL20-11

Inklusive zusätzlichem Frontapparat – optional mit integrierter Roboterzelle. Mit bis zu 4 Werkzeugen zeitgleich, präzise und noch wirtschaftlicher produzieren

Spindeldurchlass Haupt-/Gegenspindel	mm
Führungsbuchse / Führungshülse	
Z-Weg max.	mm
Leistung	kW
Drehzahl Haupt-/Gegenspindel	min^{-1}
Gegenspindel X-, Z-Achse	
Werkzeugträger/-plätze	
C-Achse	
Antriebe für rotierende Werkzeuge	
Frontapparat/Rückapparat	
Y-Achse oben/unten	
Werkzeugträger mit Z-Achse oben/unten	
CNC-Steuerung	

● Standard ○ Option

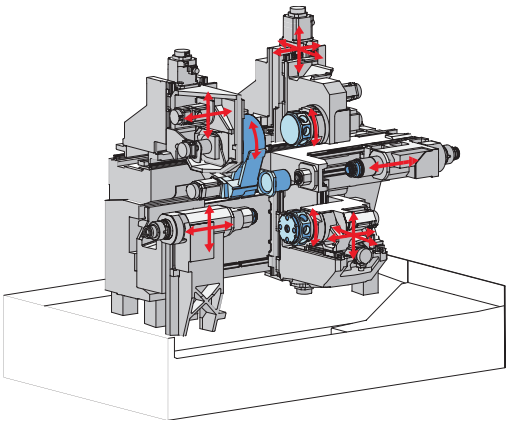

TNL20-11
20
●/●
205/80
5,5
10000
●
3 (4)/24
●
●
●/●
●/●
●/●
TX8i-s V8

TRAUB Langdrehautomat

TNL32-7B

Eine Ausbaustufe welche das Anwendungsspektrum um besonders anspruchsvolle Bearbeitungsaufgaben erweitert

Spindeldurchlass Haupt-/Gegenspindel	mm
Führungsbuchse / Führungshülse	
Z-Weg max.	mm
Drehzahl Haupt-/Gegenspindel	min^{-1}
Leistung	kW
Werkzeugträger/-plätze	
C-Achse	
Antriebe für rotierende Werkzeuge	
B-Achse	
Rückapparat	
Y-Achse oben/unten	
Werkzeugträger mit Z-Achse oben/unten	
CNC-Steuerung	

● Standard ○ Option

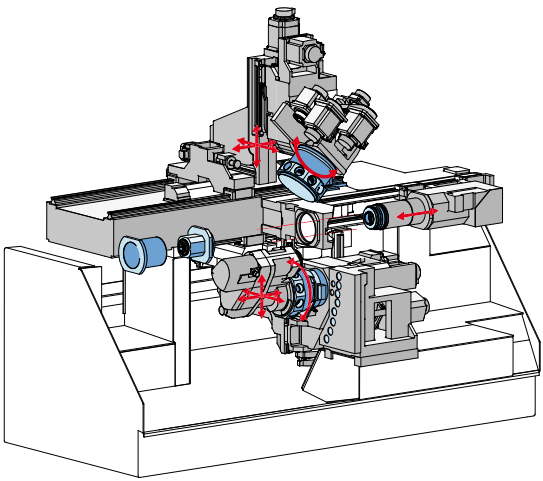

TNL32-7B
32
●/●
305/127
8000
10,7
2 (3)/46
●
●
●
●
●/●
●/●
TX8i-s V7

TRAUB Langdrehautomat

TNL32-9

Mit einer autonomen Gegenspindel und 9 NC-Achsen

Spindeldurchlass Haupt-/Gegenspindel	mm
Führungsbuchse / Führungshülse	
Z-Weg max.	mm
Drehzahl Haupt-/Gegenspindel	min^{-1}
Leistung	kW
Gegenspindel X-, Z-Achse	
Werkzeugträger/-plätze	
C-Achse	
Antriebe für rotierende Werkzeuge	
Y-Achse oben/unten	
Werkzeugträger mit Z-Achse oben/unten	
CNC-Steuerung	

● Standard ○ Option

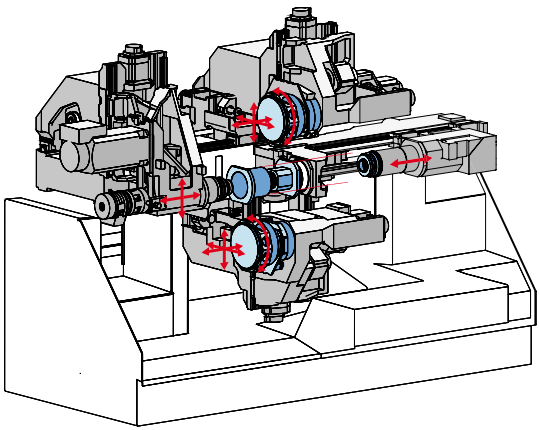

TNL32-9
32
●/●
305/127
8000/6400
10,7
●
2/40
●
●
●/●
●/●
TX8i-s V7

TRAUB Langdrehautomat

TNL32-11

Mit drei unabhängigen Teilsystemen simultan bearbeiten

Spindeldurchlass Haupt-/Gegenspindel	mm
Führungsbuchse / Führungshülse	
Z-Weg max.	mm
Drehzahl Haupt-/Gegenspindel	min^{-1}
Leistung	kW
Gegenspindel X-, Z-Achse	
Werkzeugträger/-plätze	
C-Achse	
Antriebe für rotierende Werkzeuge	
Frontapparat	
Y-Achse oben/unten	
Werkzeugträger mit Z-Achse oben/unten	
CNC-Steuerung	

● Standard ○ Option

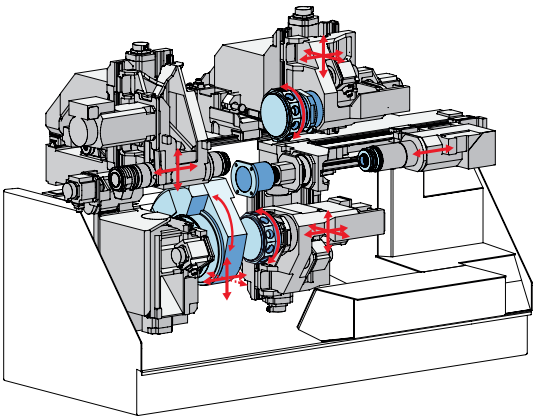

TNL32-11
32
●/●
305/127
8000/6400
10,7
●
3/49
●
●
●
●/●
●/●
TX8i-s V7

TRAUB Dreh-Fräszentren

Die Dreh-Fräszentren von TRAUB sind für die wirtschaftliche Komplettbearbeitung konzipiert. Dreh- und Fräsbearbeitung sowie der Einsatz weiterer Verfahren wie Mehrkantdrehen, Profil- und Flächenfräsen oder Räumen zeigen die Vielfältigkeit dieser Baureihe. Bei der

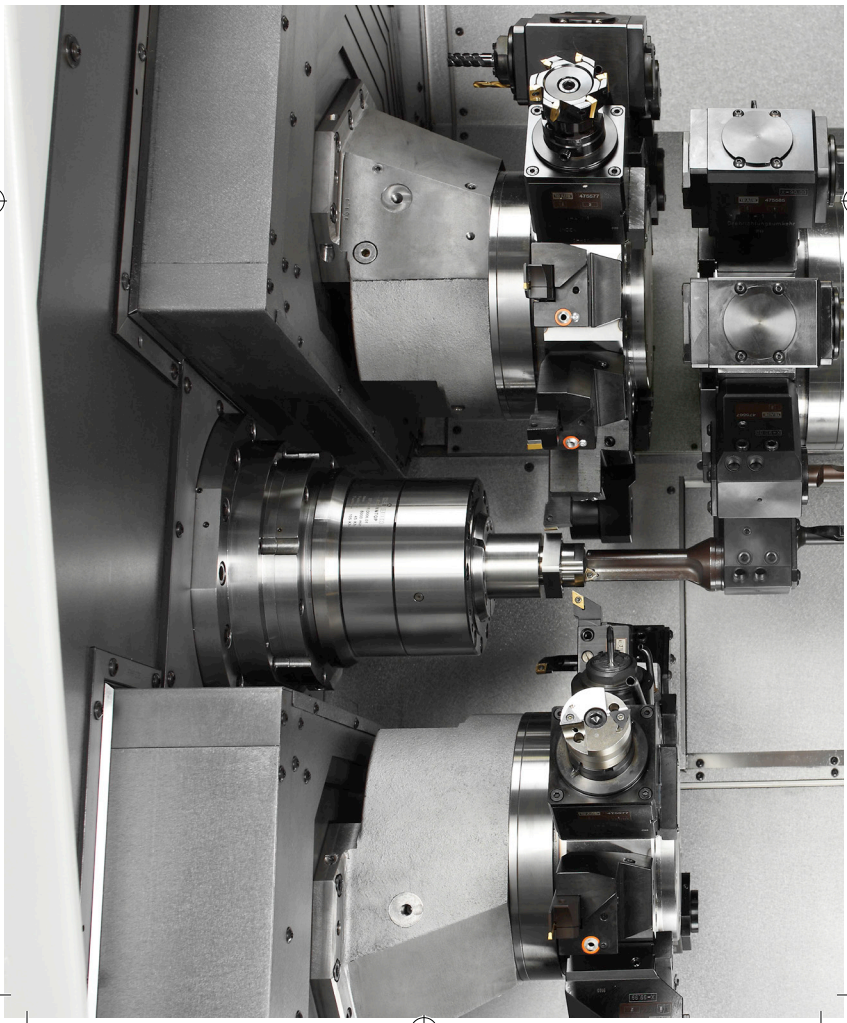

Zusammenstellung der Maschine entscheidet allein der Kundennutzen. Durch den modularen Aufbau wird nur in die benötigten Baugruppen investiert und die Maschinen sind optimal auf Ihre Fertigung abgestimmt.

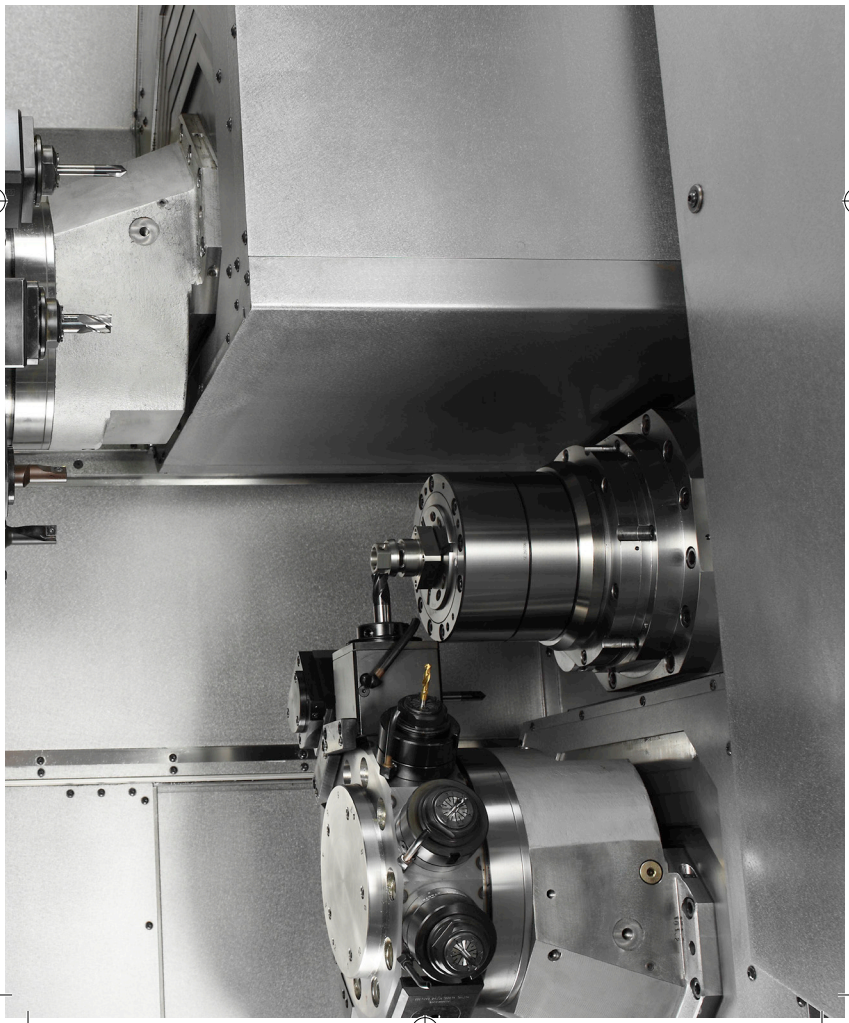

TRAUB Dreh-Fräszentrum

TNX65

Simultanes, unabhängiges Arbeiten mit bis zu 4 Werkzeugträgern

Spindeldurchlass Haupt-/Gegenspindel	mm
Spannfutter	mm
Drehzahl Haupt-/Gegenspindel	min^{-1}
Leistung	kW
Drehlänge max.	mm
Werkzeugträger/-plätze	
Werkzeugträgerausführung	
Antriebe für rotierende Werkzeuge	
C-Achse, B-Achse	
Y-Achse	
CNC-Steuerung	

● Standard ○ Option

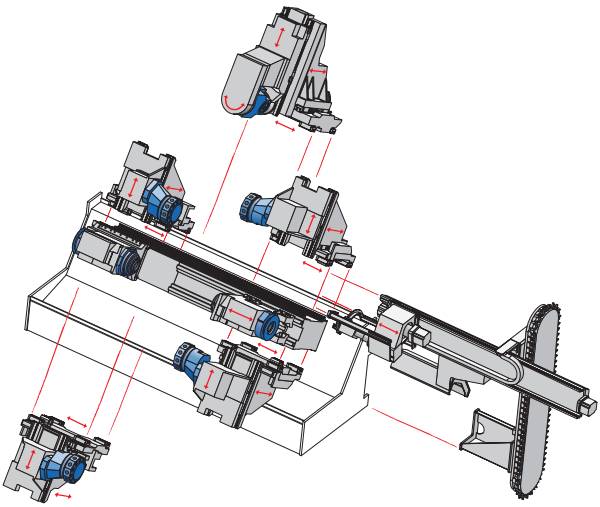

TNX65
65
175
5000
24
650
4/40
Revolver, Fräseinheit
●
○
●
TX8i-s V7

Fokus auf Produktion und Steuerung

iXpanel - i4.0 ready

Nicht nur durch die komplette Einbindung in Netzwerkstrukturen bietet das neu entwickelte Bediensystem iXpanel® eine umfangreiche zusätzliche Bedienerunterstützung. Die Basis für iXpanel® bildet die neueste Steuerungsgeneration Siemens S840D sl. Ein weiterer elementarer Bestandteil ist der 19" Wide-Screen Touch-Monitor, der sich selbst für anspruchsvolle 3D-Simulationen eignet. Neu ist der „i4.0 ready"-Button, mit dessen Berührung in eine tätigkeitsorientierte Darstellung gewechselt werden kann. Diese enthält die vorwählbaren Bereiche Produktion, Einrichten, Programmierung, Wartung, Allgemein und Diagnose, denen zahlreiche Industrie 4.0 Funktionen zugeordnet sind.

Optional:

Seine volle Stärke entfaltet iXpanel® mit einem optional erhältlichen und im Schaltschrank installierten Industrie-PC (VPC-Box). Er lässt sich über eine Ethernet-Schnittstelle mit dem Bedienfeld verbinden und nutzt die zweite Seite des Steuerungsbildschirms. Mit Hilfe der VPC-Box sind die Softwarelösungen der VirtualLine, die Virtuelle Maschine und VirtualPro optimale Ergänzungen und lassen sich direkt auf dem Maschinenbedienfeld betreiben. Durch direkten Zugriff auf die VPC-Box hat der Anwender die Möglichkeit auch kundeneigene Applikationen zu nutzen.

TRAUB Software & Steuerung

TX8i-s V8

Die Leistungsfähigkeit einer modernen Werkzeugmaschine hängt nicht nur von einer guten Maschinenbaukonzeption ab, sondern auch wesentlich von der CNC-Steuerung. TRAUB hat dies sehr frühzeitig erkannt und deshalb schon immer eigene Steuerungskonzepte entwickelt, die anerkannte Maßstäbe setzen.

Einfaches und schnelles Erstellen sowie Optimieren von Programmen mit integrierter Programmiertechnik am externen PC-Arbeitsplatz oder direkt an der Maschine mit den gleichen Funktionen.

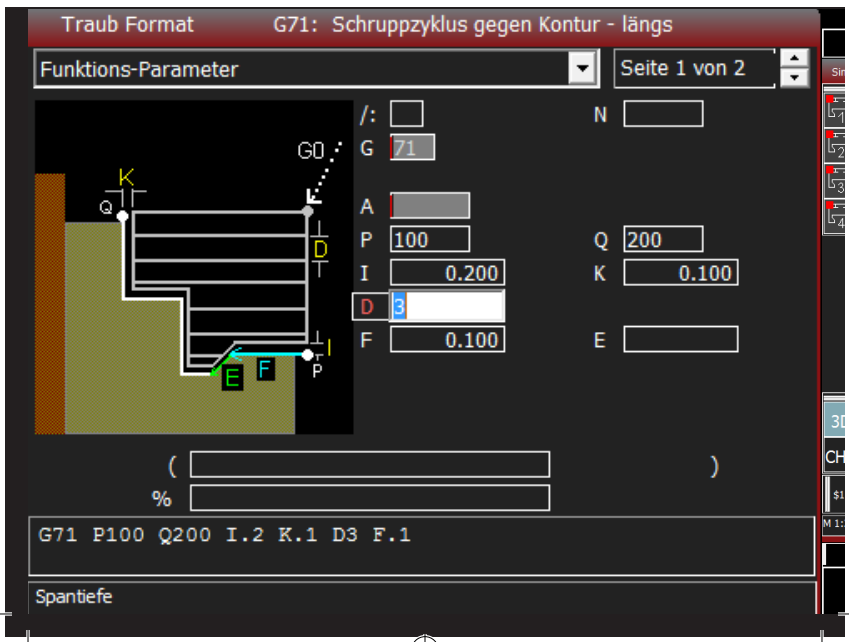

WinFlexIPS^{Plus}

WinFlexIPS^{Plus} bietet neben leistungsfähigen Funktionen zur Programmierung, Optimierung und Simulation den „Einrichte- und Automatikbetrieb“ im 3D-Modell, genau so, als ob man vor der Maschine steht. Zu den bisherigen Vorteilen von WinFlexIPS erhält der Anwender zusätzlich das reale 3D-Modell und die vollständigen Bedienelemente mit den Funktionen wie an der realen Maschine - alles auf dem PC!

INDEX & TRAUB Schulung

Kundenschulungszentrum in Reichenbach

Sie möchten von unseren professionellen, praxisorientierten und qualifizierten Schulungsprogrammen profitieren? Dann sind Sie bei uns genau richtig!

Unser Schulungsteam bietet Ihnen qualifizierte Kurse an, mit denen Sie Ihre Mitarbeiter effektiv aus- und weiterbilden können. Ihre Drehmaschinen werden noch produktiver, wenn sie von gut ausgebildeten Mitarbeitern bedient werden. In unserem modernen Schulungszentrum in Reichenbach vermitteln wir umfassendes Know-How in Verbindung mit Ihren Drehmaschinen.

Ihre Vorteile

- Effiziente Aus- und Weiterbildung Ihrer Mitarbeiter; auch direkt an der Produktionsmaschine
- Zeitnahe Schulung bei Lieferung der Neumaschine
- Detaillierte Informationen zum neuesten Stand der CNC-Drehtechnik
- Geschultes Personal arbeitet produktiver und spart damit Kosten
- Bessere Produktqualität durch fundierte Kenntnis der Einstellparameter
- Schnelle Klärung aufkommender Fragen
- Speicherung von Beispielprogrammen auf USB-Stick

Notizen

*better.**parts.faster.***

P – DE – 9669 – 10.18 – FWM Printed in Germany Technische Änderungen vorbehalten

INDEX

TRAUB

INDEX-Werke GmbH & Co. KG
Hahn & Tessky
Plochinger Straße 92
73730 Esslingen

Tel. +49 711 3191-0
Fax +49 711 3191-587
info@index-werke.de
www.index-werke.de